BOCA DE LOBO DE GRELHA
SEM ESCALA

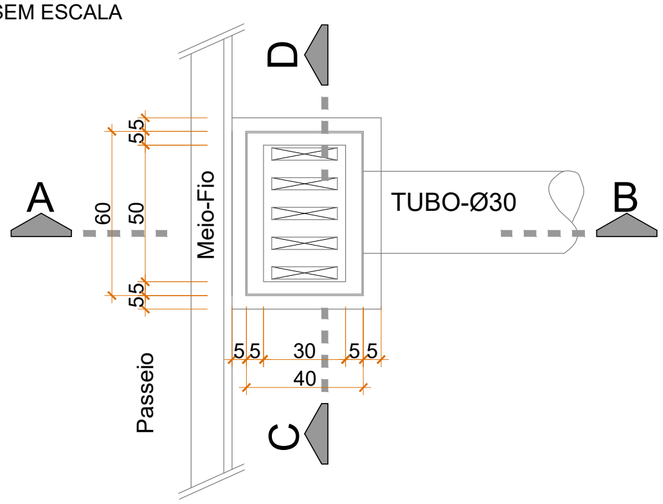

PLANTA BAIXA

BOCA DE LOBO DE GAVETA
SEM ESCALA

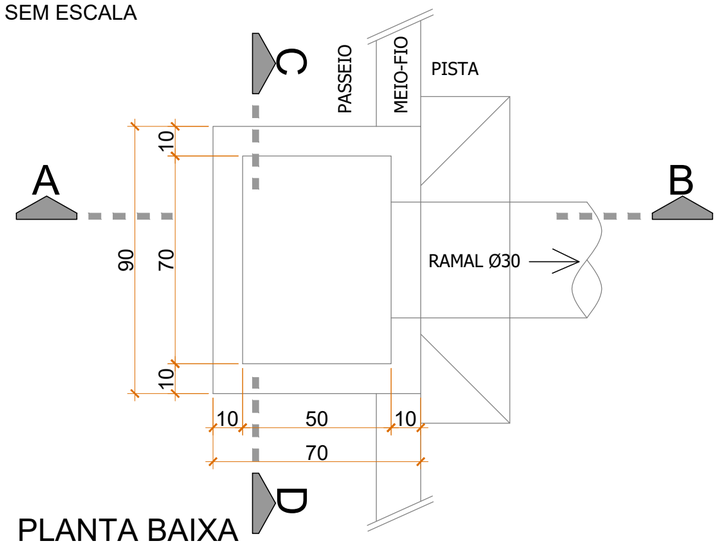

PLANTA BAIXA

TAMPA EM CONCRETO ARMADO PARA POÇO DE VISITA
SEM ESCALA

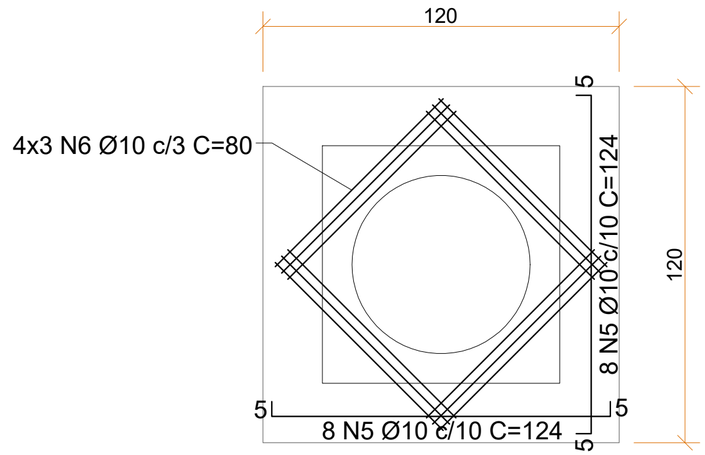

DETALHE DA TAMPA EM CONCRETO ARMADO

ETAPA - 2
SEM ESCALA

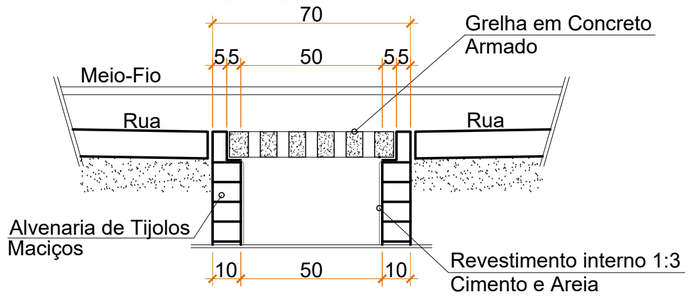

CORTE CD

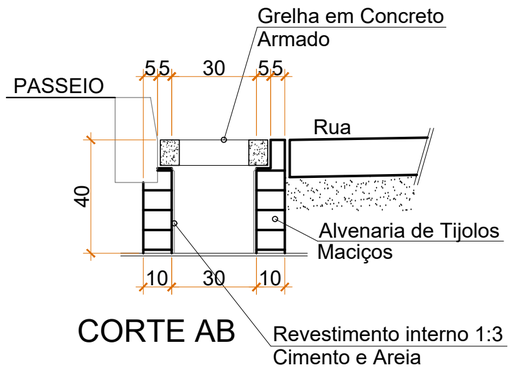

CORTE AB

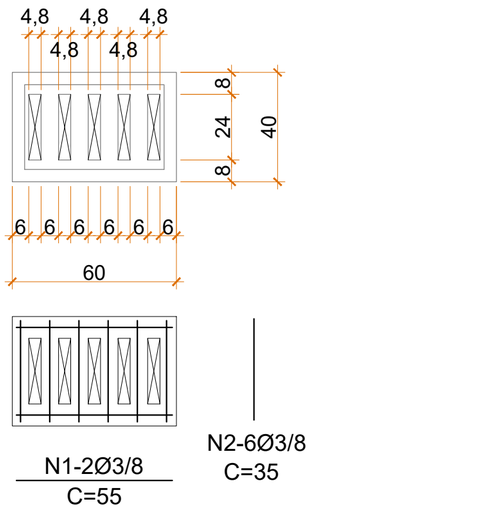

N1-2Ø3/8
C=55

N2-6Ø3/8
C=35

ETAPA - 2
SEM ESCALA

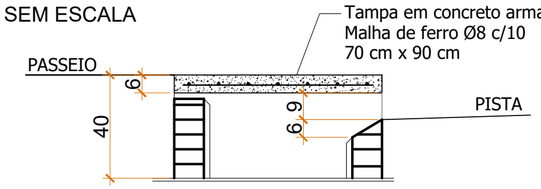

CORTE AB

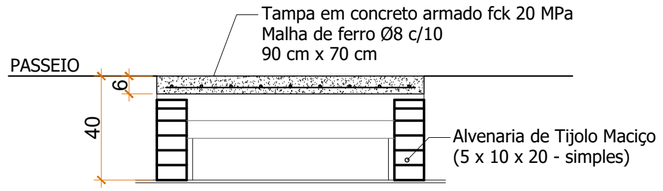

CORTE CD

DETALHE DA TAMPA EM CONCRETO ESTRUTURAL

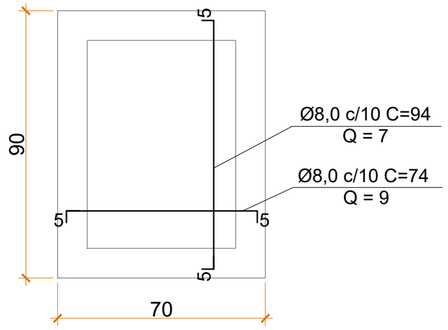

2	Checklist 1	07/2024	JSB
1	Emissão Inicial	05/2024	DG
AÇÃO	DESCRIÇÃO	DATA	RESPONSÁVEL

AMFRI

ASSOCIAÇÃO DOS MUNICÍPIOS DA REGIÃO DA FOZ DO RIO ITAJAÍ
Rua Luiz Lopes Gonzaga, 1655 - Bairro São Vicente - CEP 88309-421 - Itajaí-SC - CREA-SC 050.968-0
www.amfri.org.br engenharia@amfri.org.br amfri@amfri.org.br

Prefeitura Municipal de Bombinhas
Estado de Santa Catarina

Código: 171/2024

RUA ARAGONITA TRECHO 1 - BAIRRO MARISCAL

Data: Maio/2024

Desenho: Eduardo

Projeto: PAVIMENTAÇÃO ASFÁLTICA, ADEQUAÇÃO DA DRENAGEM PLUVIAL, CALÇADAS E SINALIZAÇÃO VIÁRIA

Estatística: Vide quadro estatístico em prancha

Conteúdo da Folha: Detalhe boca de lobo de grelha, boca de lobo de gaveta e tampa em concreto armado para poço de visita

Sem escala

Projeto: DRE

Folha: 02/02

Prefeitura Municipal

Paulo Henrique Dalago Müller
Prefeito Municipal

Responsável Técnico

DIOGO GRAF:05149237922 Data: 2024.07.29 10:04:31-03'00'
Diogo Graf
Engenheiro Civil - CREA-SC 092.018-3